AVMR-D

AVMR-D & Y-50

- 各種直流電壓的檢測和保護，可應用於不同的產業和場所。
- 具有高彈性的設定電壓範圍，使用者可以根據自己的需求進行設定和調整。
- 可設定當電壓超出設定範圍一段時間後才跳脫保護，並在電壓恢復正常後一段時間才返回。
- 防止過電壓損壞設備。可以有效地降低設備的維護成本。

規格

檢測電壓範圍	直流電壓 8~60VDC
電壓變動範圍	90~110%
動作模式	電壓過高檢測及電壓過低檢測雙動作
指示燈動作	RUN，LCK 紅色兩只指示燈
接點容量	2C，250VAC 10A Resistive load
動作時間	0.5秒以下
使用壽命	機械5,000,000次；電氣100,000次
絕緣阻抗	at 500 VDC 10MΩ min. (所有電力電路與外箱之間，輸入端子與電源端子之間)
耐電壓	AC2,000V 1min. (所有電力電路與外箱之間，輸入端子與電源端子之間)
消耗電力	5W以下
使用周圍溫度	−10˚C ~ 50˚C (不結冰下)
使用周圍濕度	45 ~ 85%RH
重量	約 105g
安裝和底座	露出型：P2CF-08 埋入型：Y-50+US-08；Y-50+P3G-08

面板操作說明

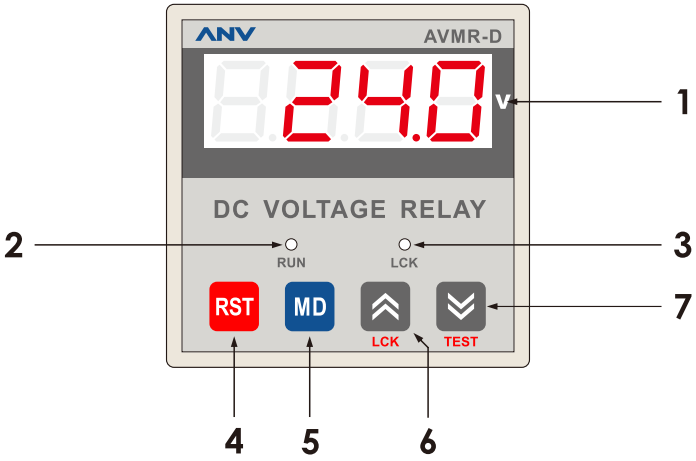

符號		名稱	功能說明
1	V	PV值顯示	顯示目前輸入的電壓值。
2	RUN	工作指示燈	亮燈為正常工作狀態。(紅燈)
3	LCK	鎖鍵指示燈	亮燈為模式鎖定狀態，將無法進入模式功能選單。(紅燈)
4	RST	重置鍵	設定模式下按重置鍵回到正常工作狀態。 正常工作期間無功能。
5	MD	模式鍵	正常工作期間長按模式鍵3秒可進入模式設定選單。 設定模式下為切換到下一個設定選項。在設定中30秒不按任何鍵將離開返回工作模式，修改的設定值並不會儲存。
6	LCK	增加鍵 / 選擇鍵 / 鎖鍵	設定模式下為增加鍵或選擇鍵。 正常工作期間長按鎖定鍵3秒可鎖定模式功能，再長按3秒解除。
7	TEST	減少鍵 / 測試鍵	設定模式下為減少鍵。 正常工作期間長按測試鍵1秒可顯示過電壓(Over)和低電壓(Under)的設定值，並每1秒交替顯示且持續10秒。在測試顯示期間按重置鍵可取消測試顯示。

接線圖

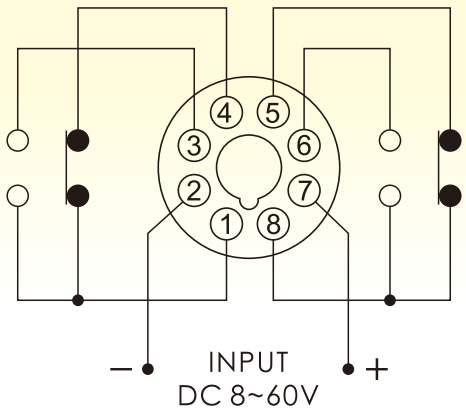

時序圖

自動重置

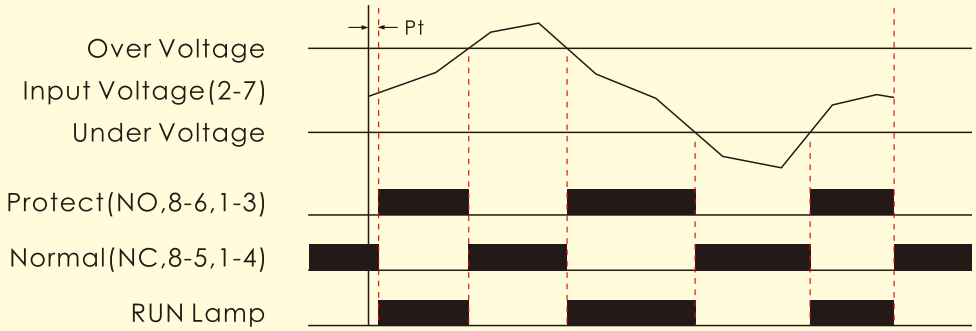

Pt(Power on delay time)=2.0Sec.

自動重置延時 + 保護延時

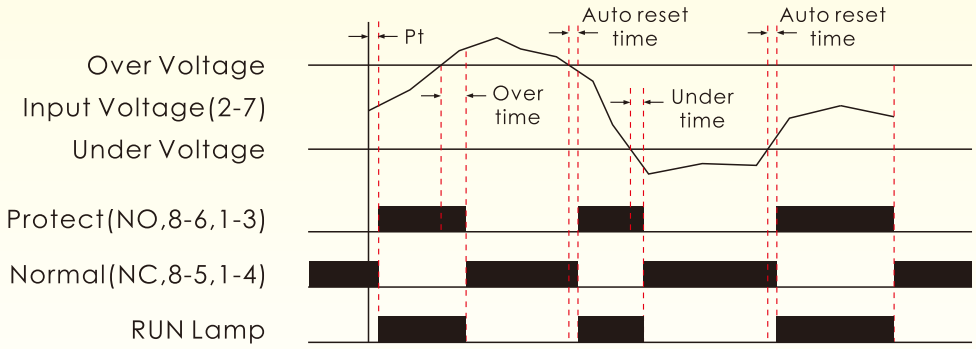

Pt(Power on delay time)=2.0Sec.

手動重置

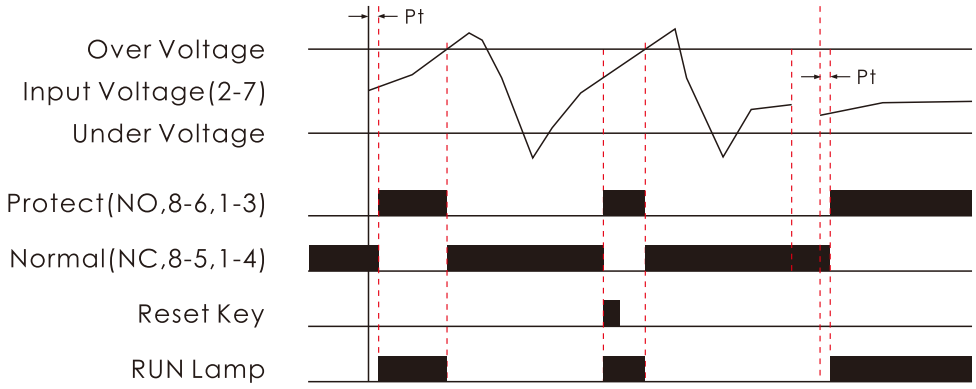

Pt(Power on delay time)=2.0Sec.

外型尺寸圖

(單位: mm)

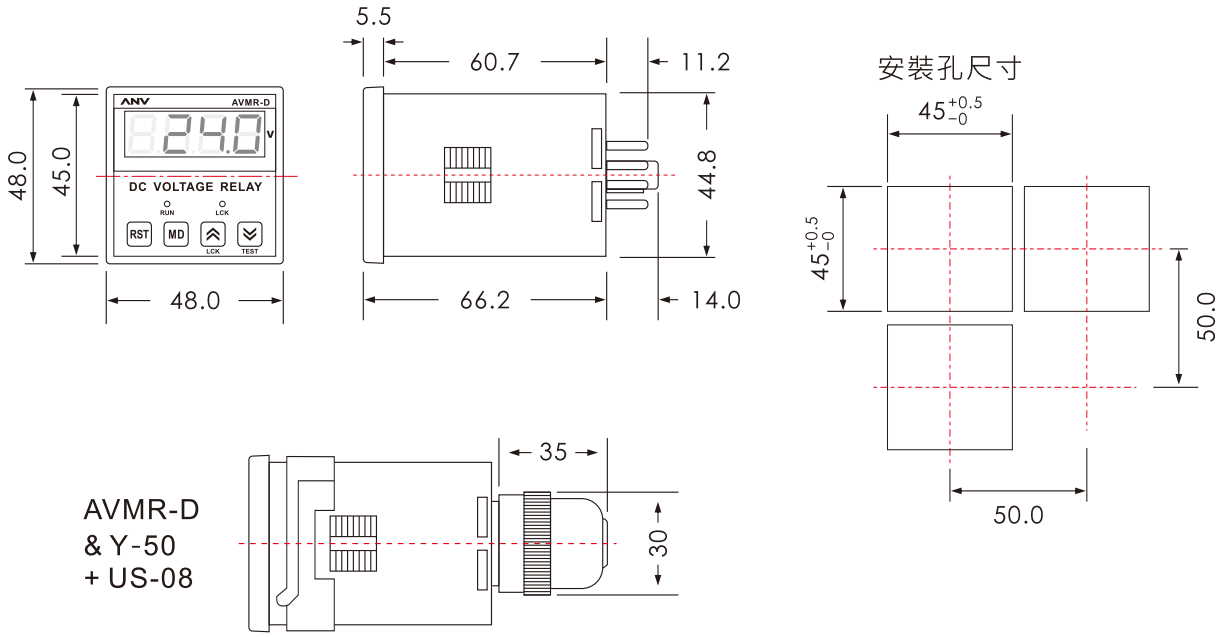

AVMR-D
& Y-50
+ US-08

ANV 士研電機股份有限公司 ANV ELECTRIC CO., LTD.

高雄總公司
高雄市三民區金山路151號
Tel: +886 7 359 5833 Fax: +886 7 359 5822
E-Mail: anv@anv.com.tw

台南分公司
台南市東區林森路一段60號
Tel: +886 6 216 0988 Fax: +886 6 216 0388
E-Mail: tainan@anv.com.tw

台中分公司
台中市南屯區文心路一段532號
Tel: +886 4 2320 9930 Fax: +886 4 2320 9960
E-Mail: taichung@anv.com.tw

台北分公司
新北市泰山區福興三街166號
Tel: +886 2 2296 3133 Fax: +886 2 2296 3233
E-Mail: taipei@anv.com.tw

士研電機(香港)有限公司
香港沙田偉華中心4座14樓B室
Tel: +852 2690 2588 Fax: +852 2690 2511
E-Mail: hkg@anv.com.tw

士研電機(馬)有限公司
25-1,Jalan 1/116B,Kuchai Entrepreneur's Park,
Off Jalan Kuchai Lama,58200 Kuala Lumpur,Malaysia
Tel: +60 3 7980 3328 Fax: +60 3 7980 3779
E-Mail: anv@anv.com.my

Specifications are subject to change without notice

Printed in Taiwan TRAN04