ESU-10D
ESU-20D
ESU-40D
ESU-100D

ESU-100M
ESU-150M
ESU-200M
ESU-300M

ESU-1000T
ESU-2000T

型號列表

外觀樣式	型號	輸出方式	檢測距離	管徑	光源
	ESU-10D-N	NPN, NO+NC	10cm	18mm	紅外線
	ESU-10D-P	PNP, NO+NC			
	ESU-40D-N	NPN, NO+NC	40cm		
	ESU-40D-P	PNP, NO+NC			
	ESU-100D-N	NPN, NO+NC	100cm		
	ESU-100D-P	PNP, NO+NC			
	ESU-10D-NR	NPN, NO+NC	10cm	18mm	LED 紅光
	ESU-10D-PR	PNP, NO+NC			
	ESU-20D-NR	NPN, NO+NC	20cm		
	ESU-20D-PR	PNP, NO+NC			
	ESU-100M-N	NPN, NO+NC	100cm	18mm	紅外線
	ESU-100M-P	PNP, NO+NC			
	ESU-200M-N	NPN, NO+NC	200cm		
	ESU-200M-P	PNP, NO+NC			
	ESU-300M-N	NPN, NO+NC	300cm		
	ESU-300M-P	PNP, NO+NC			
	ESU-100M-NR	NPN, NO+NC	100cm	18mm	LED 紅光
	ESU-100M-PR	PNP, NO+NC			
	ESU-150M-NR	NPN, NO+NC	150cm		
	ESU-150M-PR	PNP, NO+NC			

型號列表

外觀樣式	型號	輸出方式	檢測距離	管徑	光源
	ESU-1000T-N	NPN, NO+NC	1000cm	18mm	紅外線
	ESU-1000T-P	PNP, NO+NC			
	ESU-2000T-N	NPN, NO+NC	2000cm		
	ESU-2000T-P	PNP, NO+NC			

規格

感測方式	直接反射型	鏡片反射型	對照型
光源	紅外線	紅外線/ LED紅光	紅外線
反應頻率	400Hz		
應差	檢測距離的10%以下		
控制輸出	入光ON/ 遮光ON 旋鈕切換		
工作電壓	10~30VDC 漣波(P-P)10%以下		
漏電流	< 30mA		
復歸時間	1ms		
最大負載電流	DC 30V 100mA max.		
指示燈	動作指示燈(紅燈)		
保護回路	電源反接保護, 短路保護, 突波吸收保護		
使用周圍溫度	−25℃ ~ 70℃		
使用周圍濕度	35 ~ 95%RH		
使用環境照度	白熾燈: 最大5000流明/ 日光: 最大10000流明		
絕緣阻抗	20MΩ 以上(DC500V MEGA) 充電部整體與外殼間		
耐電壓	AC1000V 50/60Hz 1min 充電部整體與外殼間		
耐振動	10 ~ 55Hz 重複振幅1.5mm X,Y,Z 各方向連續2小時		
耐衝擊	500m/S^2 (約50G) X, Y, Z 各方向3次		
保護構造	IP67/ 耐油		
材質	外殼: 強化塑膠, 檢測面: 強化塑膠, 螺母: ABS 螺絲起子: 塑鋼		
出線方式	出線 Φ4.8 × 2m × 3wire(投光2wire) PVC耐油電線 接頭中繼型 M12防水接頭型		
重量	Approx. 80g	Approx. 100g	Approx. 155g
配件	螺母 × 2 螺絲起子	反光鏡片, 螺母 × 2 螺絲起子	螺母 × 4 螺絲起子

外形尺寸圖

(單位: mm)

ESU Series

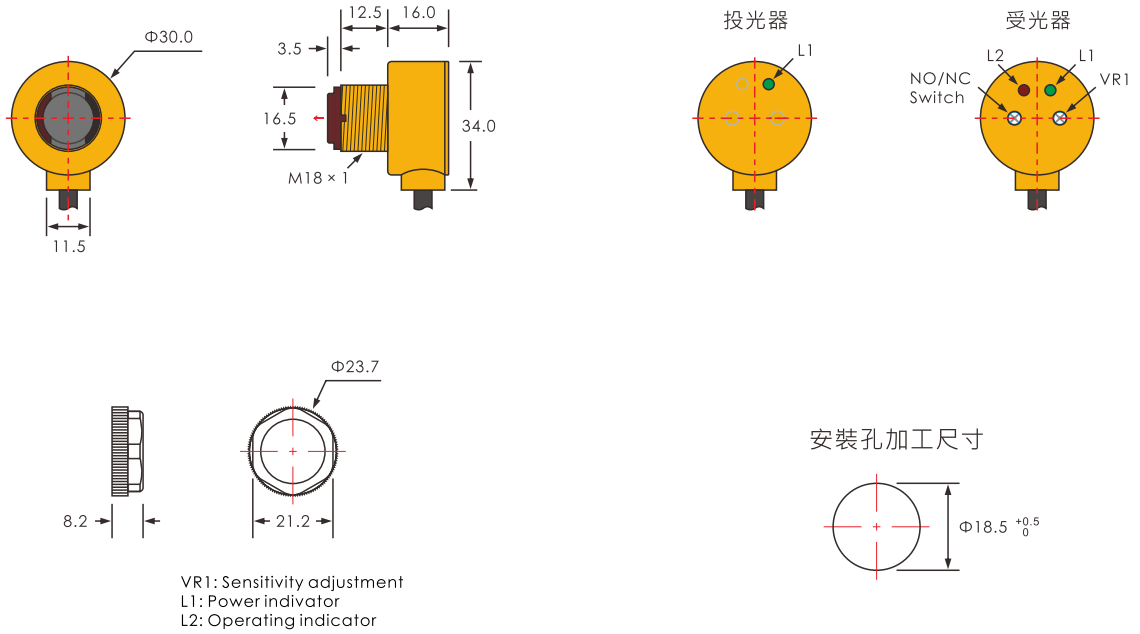

反射鏡片

Type: RM-1

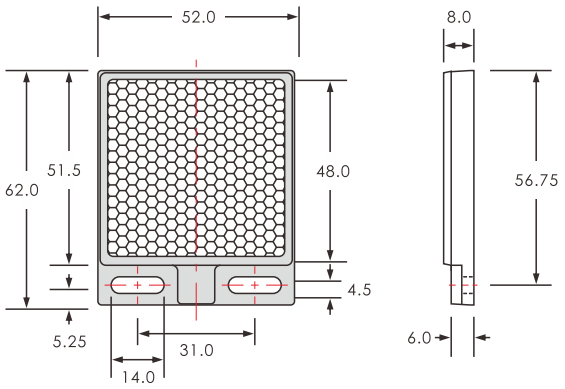

安裝支架(選購)

Type: MB-L26

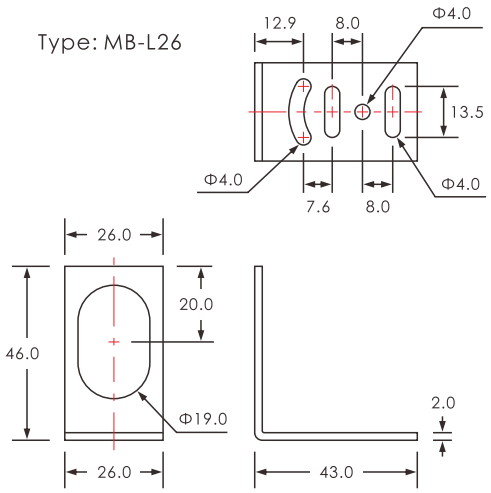

接線圖

直接反射型, 鏡片反射型

NPN

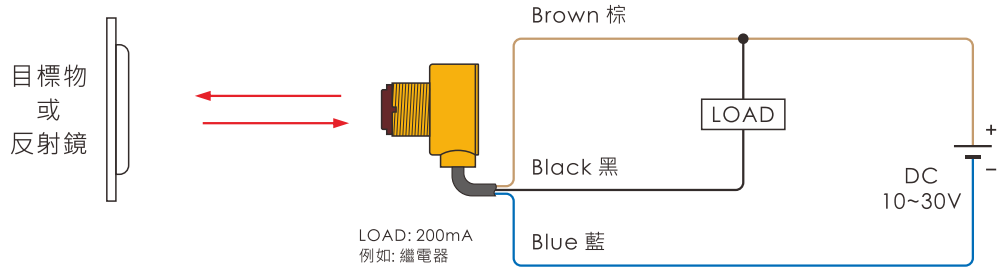

直接反射型, 鏡片反射型

PNP

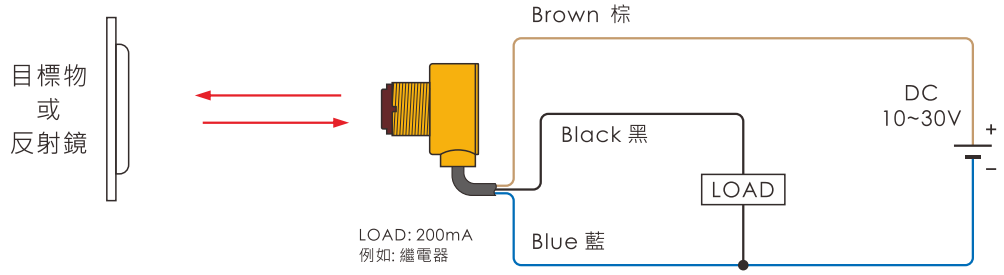

對照型

NPN

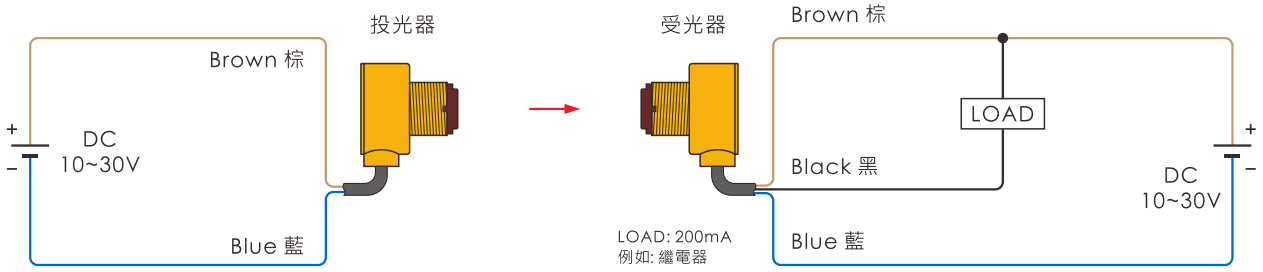

對照型

PNP

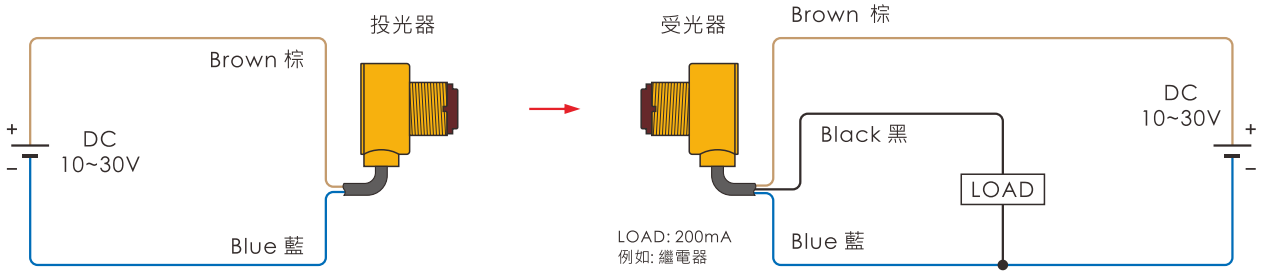

安裝

鎖緊螺帽時, 請勿過度擰緊螺絲(請參考下表), 不鏽鋼管光電開關請務必搭配使用鋸齒型墊片(Washer)

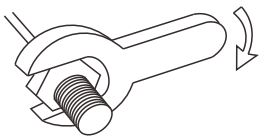

管徑	推薦扭力
M18	0.4 N·m

接頭

接頭中繼型 (單位: mm)

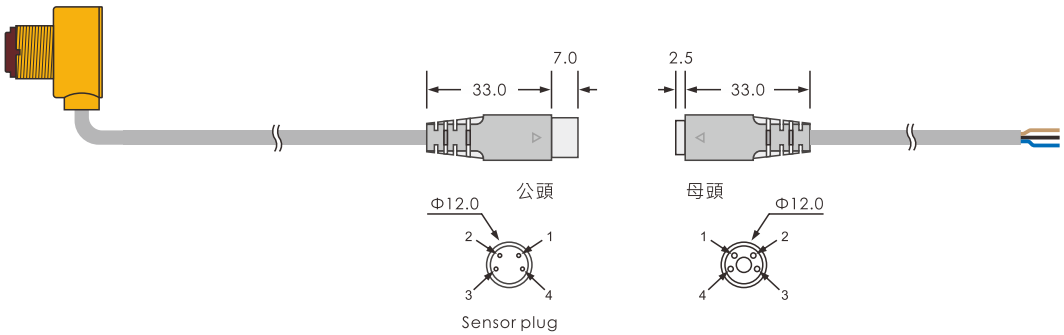

Pin No.	1	2	3	4
Pinout	10~30VDC	- - -	0V	Output
Wire color	Brown	White	Blue	Black

M12防水接頭型

Model for I/O Connector M12接頭模組

M12 - S 2M
① ②

① Connect method: 母線接頭
S: Straight 直型
A: Angle L型

② Cable length: 出線長度
Customized 可定制
Unit: meter 單位: 公尺

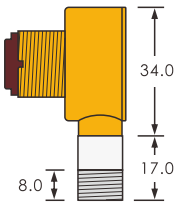

士研電機股份有限公司 ANV ELECTRIC CO., LTD.

高雄總公司
高雄市三民區金山路151號
Tel: +886 7 359 5833 Fax: +886 7 359 5822
E-Mail: anv@anv.com.tw

台南分公司
台南市東區林森路一段60號
Tel: +886 6 216 0988 Fax: +886 6 216 0388
E-Mail: tainan@anv.com.tw

台中分公司
台中市南屯區文心路一段532號
Tel: +886 4 2320 9930 Fax: +886 4 2320 9960
E-Mail: taichung@anv.com.tw

台北分公司
新北市泰山區福興三街166號
Tel: +886 2 2296 3133 Fax: +886 2 2296 3233
E-Mail: taipei@anv.com.tw

士研電機(香港)有限公司
香港沙田偉華中心4座14樓B室
Tel: +852 2690 2588 Fax: +852 2690 2511
E-Mail: hkg@anv.com.tw

士研電機(馬)有限公司
25-1,Jalan 1/116B,Kuchai Entrepreneur's Park,
Off Jalan Kuchai Lama,58200 Kuala Lumpur,Malaysia
Tel: +60 3 7980 3328 Fax: +60 3 7980 3779
E-Mail: anv@anv.com.my